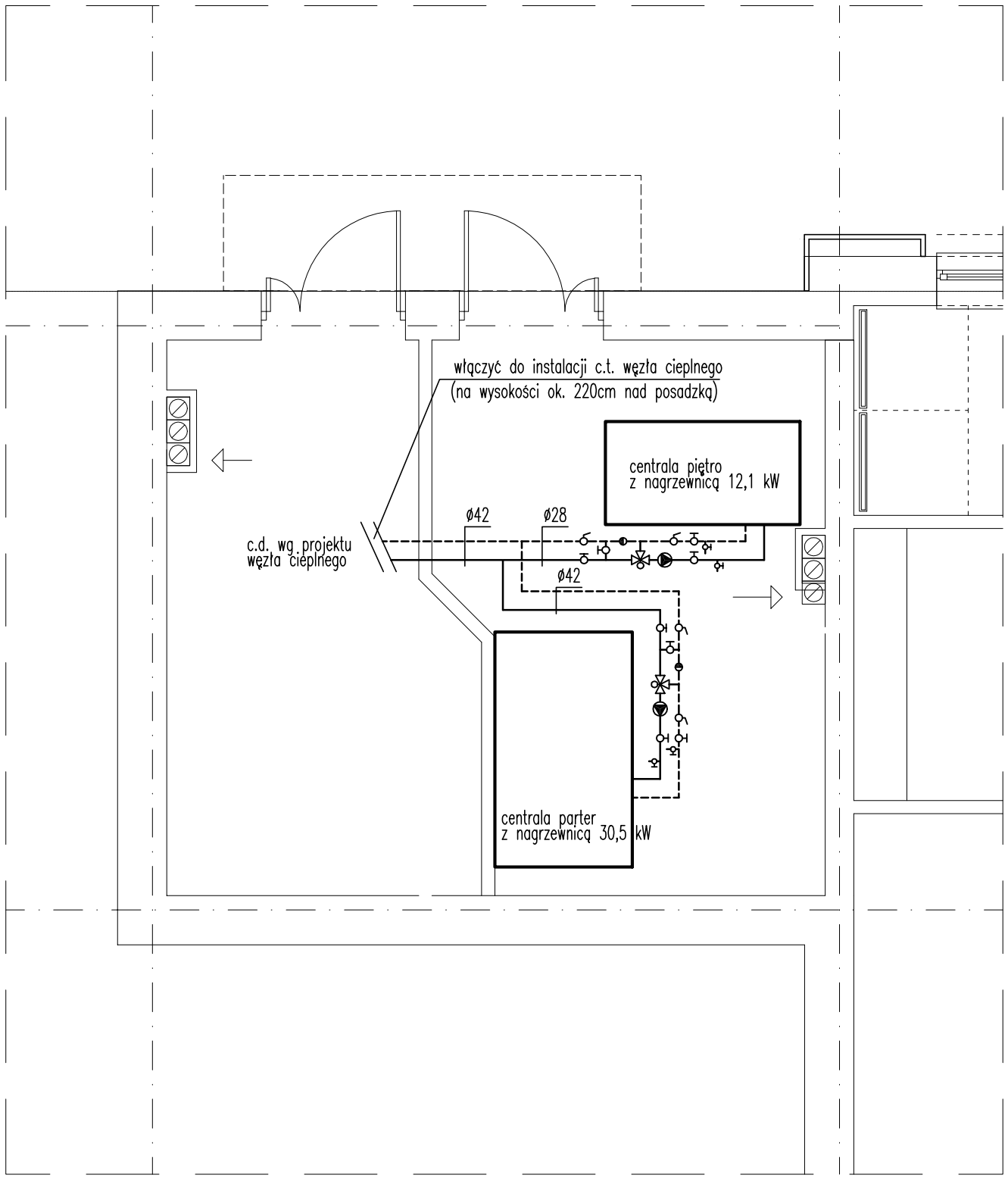

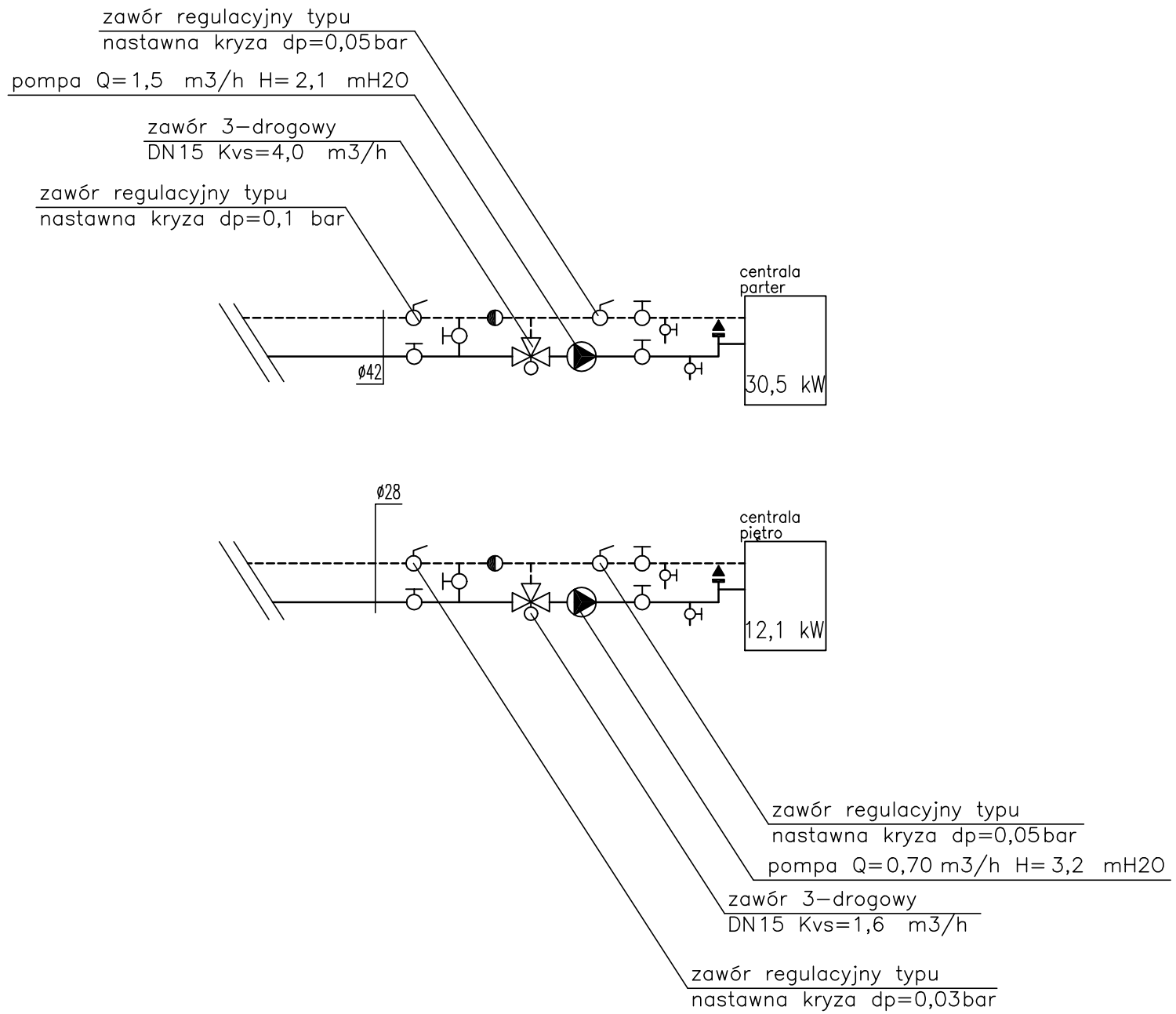

INSTALACJA CIEPŁA TECHNOLOGICZNEGO				SKALA 1:50
BUDOWA BUDYNKU SZATNIOWEGO WRAZ INFRASTUKTURĄ TECHNICZNĄ NA TERENIE BOISK SPORTOWYCH PRZY UL.BANDURSKIEGO W SZCZECINIE				NR RYSUNKU
PROJEKT BUDOWLANO-WYKONAWCZY		BRANŻA: WENTYLACJA MECHANICZNA		WM/5z
LP	PROJEKTOWAŁ :	NR UPRAWNIEŃ	DATA	PODPIS
1	MGR INŻ. ARTUR SZCZEPAŃSKI	75/SZ/2000		
	SPRAWDZIŁ :			
1	MGR INŻ. DOROTA KRYCH	67/SZ/89		
	INWESTOR : Miejski Ośrodek Sportu Rekreacji i Rehabilitacji, ul.Szafera 7, 70-501 Szczecin			